## 照射面

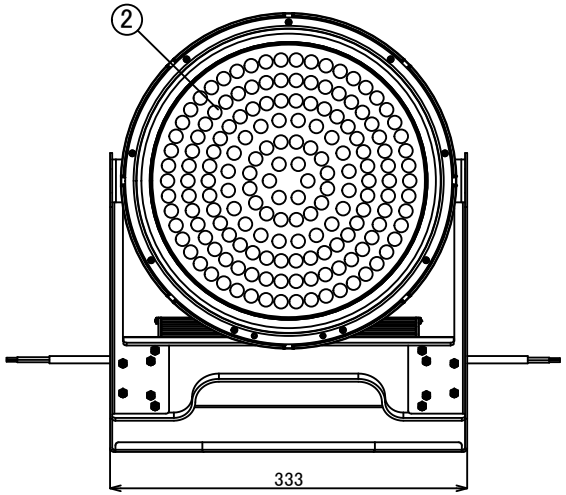


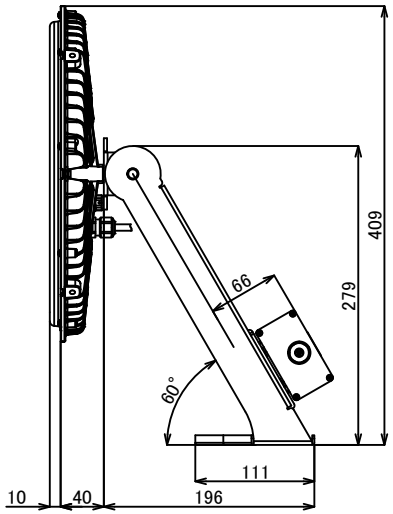


## 裏面

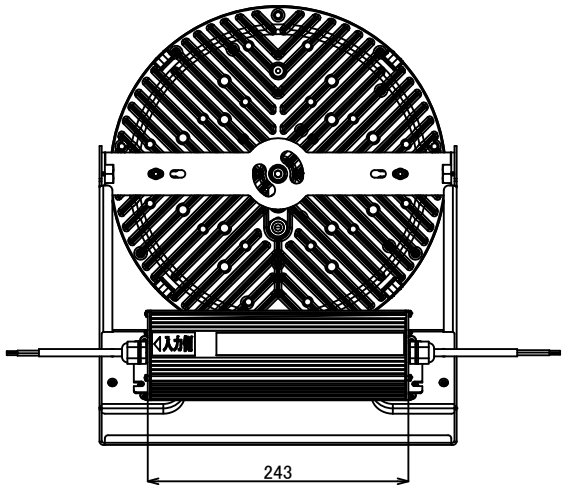


| 本体仕様 | |
|---|---|
| 型式 | BZNA-700-50HK |
| 質量 | 5,070g(電源含む) |
| 入力電圧 | DC42V |
| 消費電力 | 139.9W |
| 全光束 | 21,920 lm |
| 固有エネルギー消費効率 | 156.7 lm/W |
| 力率 | TYP 0.99 100Vac<br>TYP 0.95 200Vac |
| 相関色温度 | 5,000K |
| 平均演色評価数 | Ra80 |
| 配光角度 | 100° |
| レンズ仕様 | 乳白 |
| 動作保証温度 | -30℃～+60℃ |
| 定格寿命 | 60,000h |
| IP保護等級 | IP65 |
| 適合電源 | NSP700-150 |

※照明器具の消費電力はJIS C 8105-3試験方法による。

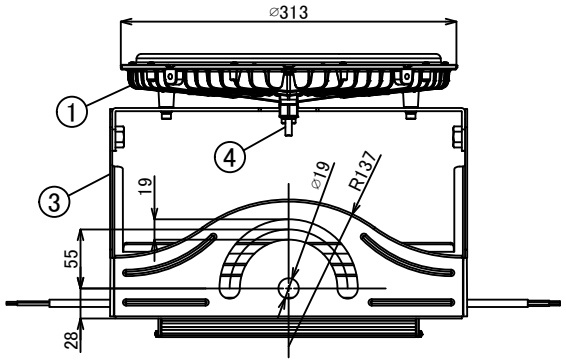


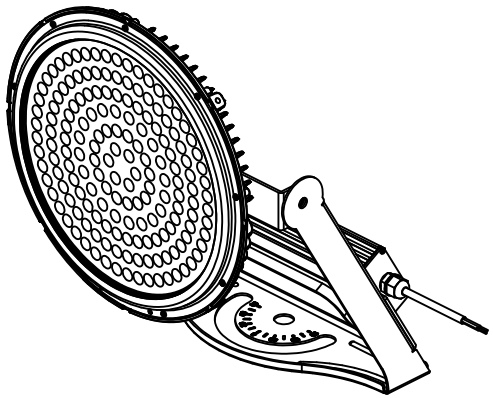

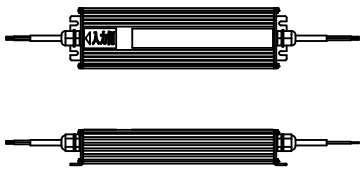


【ケーブル長】
入力側:300mm
出力側:300mm
※詳細寸法は電源承認図を参照ください。

| 電源仕様 | |
|---|---|
| 型式 | NSP700-150 |
| 質量 | 1,400g |
| 入力電圧 | AC100V-254V |
| 電源周波数 | 50Hz/60Hz |
| 入力電流 | 1.46A(100V)<br>0.73A(200V) |
| 出力電圧/電流 | DC42V/3.41A |
| 動作保証温度 | -30℃～+60℃ |
| IP保護等級 | IP67 |
| 適合規格 | PSE |

【注意】
・本製品の分解、改造は絶対にしないでください。
・目に悪影響を及ぼす恐れがありますので、長時間直視するのはおやめください。
・取付け、取外し、清掃時は必ず電源を切ってください。

| 番号 | 名称 | 材質 | 備考 |
|---|---|---|---|
| ① | 放熱板 | マグネシウム合金 | |
| ② | レンズ | PC | |
| ③ | アーム | ZAM | 2t |
| ④ | 発光部側ケーブル | H05SS-F 2C×0.75㎟ | φ6.0±0.3<br>600mm |
| | | | |
| | | | |
| | | | |

品名: クレア® 高天井LED【BRIGHT】700

製品型式: BZNA-700-50HK

取付種別: 投光器型

ニイヌマ株式会社

P/N: BZNA-700-50HK-HSC | REVISION: A | DATE: 2023.09.26 | SHEET 1 OF 1