照射面

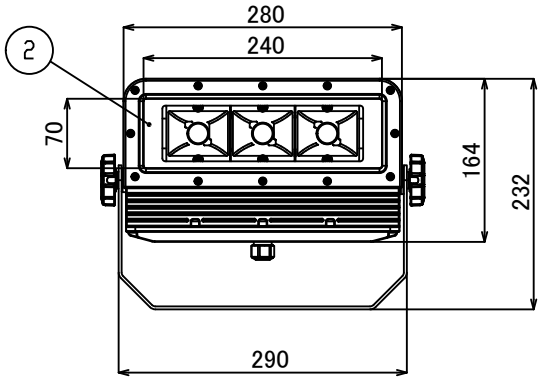

裏面

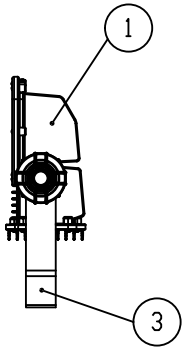

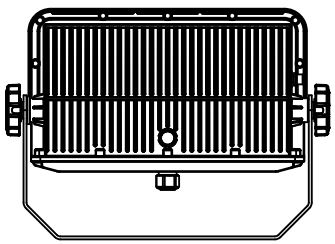

本体仕様	
型式	ESNB60-50YT/ESNW60-50YT
質量	1,920g
定格電圧	AC100V/200V/220V
消費電力	57.6W
全光束	6350lm
固有エネルギー消費効率	110.2 lm/W
力率	99%
相関色温度	5,000K
平均演色評価数	Ra80
配光角度	広角:100°
カバー仕様	透明
動作保証温度	−20～+40℃
定格寿命	60,000h
IP保護等級	IP66
電源	内蔵型

※照明器具の消費電力はJIS C 8105-3の試験方法による。

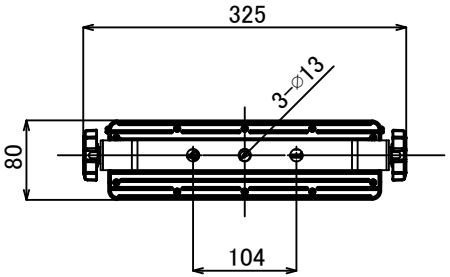

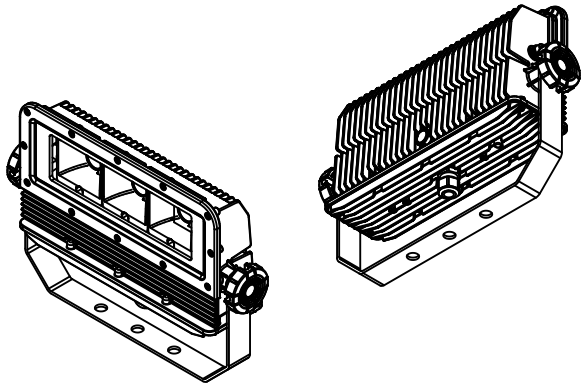

番号	名称	材質	板厚
①	本体	カーボン樹脂	
②	前面部材質	強化ガラス	
③	アーム	SUS304、ポリエステル塗装	3t

【注意】
・本製品の分解、改造は絶対にしないでください。
・目に悪影響を及ぼす恐れがありますので、長時間直視するのはおやめください。
・取付け、取外し、清掃時は必ず電源を切ってください。

±GENERAL TOLERANCE:		DEBURR AND BREAK SHARP EDGES	DO NOT SCALE DRAWING
L ≦ 6	±0.05	ニイヌマ株式会社	
6 < L ≦ 30	±0.1		
30 < L ≦ 80	±0.15	MODEL No. ESNB60-50YT/ESNW60-50YT	MODEL クレア® LED小型投光器【重耐塩仕様】 60
80 < L	±0.2		
FINISH SYMBOL		MATERIAL:	PARTS NAME 電源内蔵型
ニイヌマ / JIS	▽ 3.2 / ▽▽ 6.3 / ▽▽▽ 12.5		
	NAME	FINISH:	DWG NO. 7ESNB60-50YT-F/7ESNW60-50YT-F
DRAWN			A3
PLANNED			UNIT: mm
APPROVED		DATE: 2019.03.22	REVISION A / SCALE:1:5 / SHEET 1 OF 1