照射面

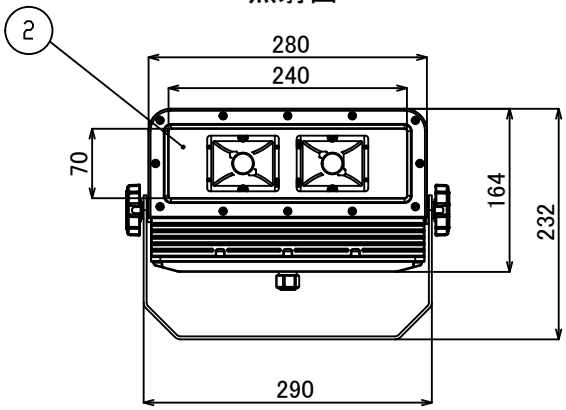

裏面

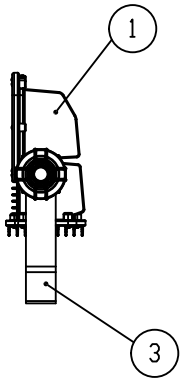

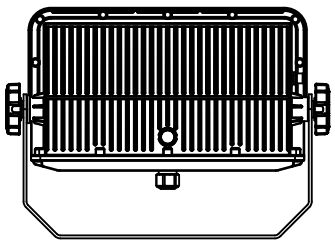

本体仕様	
型式	SNB40-27YT/SNW40-27YT
質量	1,920g
定格電圧	AC100V/200V/220V
消費電力	38.6W
全光束	4150lm
固有エネルギー消費効率	107.5 lm/W
力率	99%
相関色温度	2700K
平均演色評価数	Ra80
配光角度	広角:100°
カバー仕様	透明
動作保証温度	-20～+40℃
定格寿命	60,000h
IP保護等級	IP66
電源	内蔵型

※照明器具の消費電力はJIS C 8105-3の試験方法による。

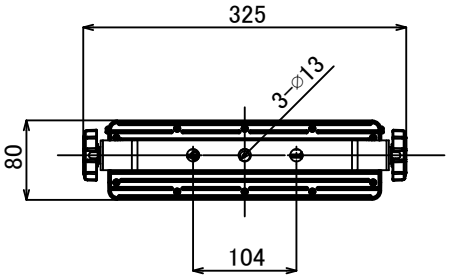

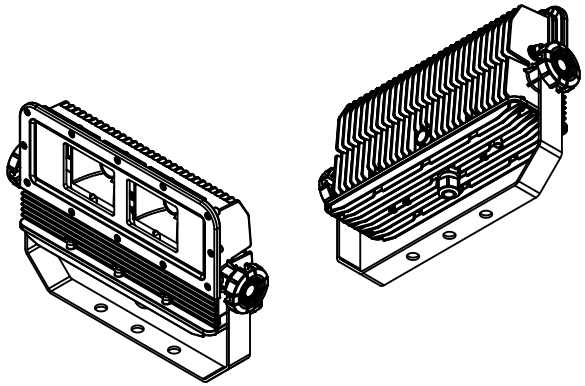

番号	名称	材質	板厚
①	本体	カーボン樹脂	
②	前面部材質	強化ガラス	
③	アーム	鋼材、ポリエステル塗装	3t

【注意】
・本製品の分解、改造は絶対にしないでください。
・目に悪影響を及ぼす恐れがありますので、長時間直視するのはおやめください。
・取付け、取外し、清掃時は必ず電源を切ってください。

±GENERAL TOLERANCE:	
L ≦ 6	±0.05
6 < L ≦ 30	±0.1
30 < L ≦ 80	±0.15
80 < L	±0.2
FINISH SYMBOL	
ニイヌマ	▽ ▽▽ ▽▽▽
JIS	25 / 63 / 12.5

DEBURR AND BREAK SHARP EDGES　DO NOT SCALE DRAWING

ニイヌマ株式会社

MODEL No.: SNB40-27YT/SNW40-27YT

MODEL: クレア®LED小型投光器 40

MATERIAL:

PARTS NAME: 電源内蔵型

	NAME
DRAWN	
PLANNED	
APPROVED	

FINISH:

DWG NO.: SNB40-27YT-F/SNW40-27YT-F

A3

UNIT: mm

DATE: 2019.03.22

REVISION A　SCALE:1:5　SHEET 1 OF 1